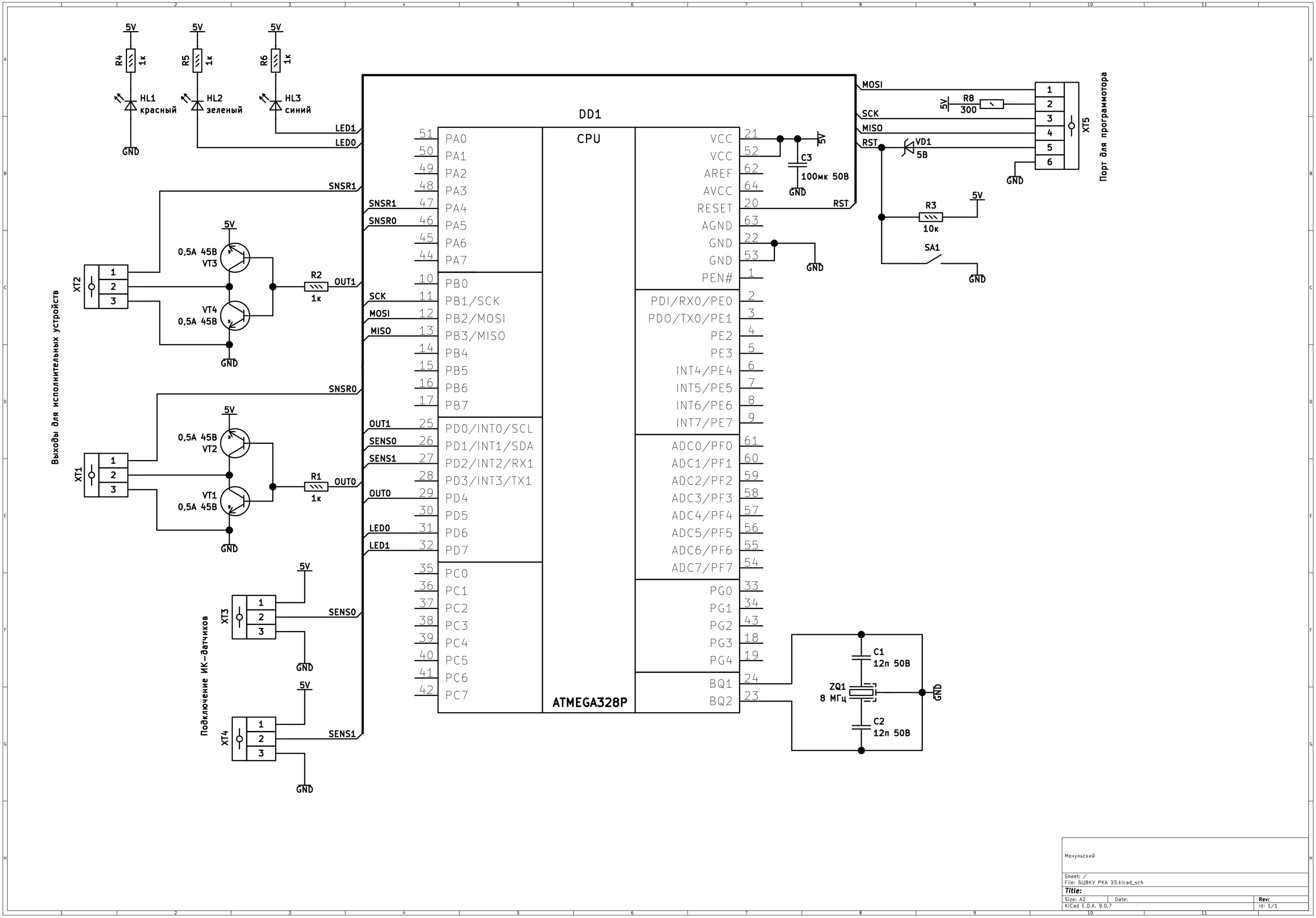

DD1
CPU
ATMEGA328P
R4 1к
R5 1к
R6 1к
HL1 красный
HL2 зеленый
HL3 синий
LED1
LED0
SNSR1
SNSR0
SCK
MOSI
MISO
OUT1
SENS0
SENS1
OUT0
LED0
LED1
PA0
PA1
PA2
PA3
PA4
PA5
PA6
PA7
PB0
PB1/SCK
PB2/MOSI
PB3/MISO
PB4
PB5
PB6
PB7
PD0/INT0/SCL
PD1/INT1/SDA
PD2/INT2/RX1
PD3/INT3/TX1
PD4
PD5
PD6
PD7
PC0
PC1
PC2
PC3
PC4
PC5
PC6
PC7
VCC
VCC
AREF
AVCC
RESET
AGND
GND
GND
PEN#
PDI/RX0/PE0
PDO/TX0/PE1
PE2
PE3
INT4/PE4
INT5/PE5
INT6/PE6
INT7/PE7
ADC0/PF0
ADC1/PF1
ADC2/PF2
ADC3/PF3
ADC4/PF4
ADC5/PF5
ADC6/PF6
ADC7/PF7
PG0
PG1
PG2
PG3
PG4
BQ1
BQ2
C3 100мк 50В
RST
MOSI
SCK
MISO
RST
R8 300
VD1 5В
XT5
Порт для программотора
R3 10к
SA1
XT2
XT1
XT3
XT4
0,5А 45В VT3
VT4 0,5А 45В
0,5А 45В VT2
VT1 0,5А 45В
R2 1к
R1 1к
Выходы для исполнительных устройств
Подключение ИК-датчиков
C1 12п 50В
ZQ1 8 МГц
C2 12п 50В
5V
GND
Мочульский
Sheet: /
File: БЦВКУ РКА Э3.kicad_sch
Title:
Size: A2
Date:
Rev:
KiCad E.D.A. 9.0.7
Id: 1/1